PURION®
the best solution

PURION weld-in UV Set 106 W
para instalação

... caracteriza-se por um desempenho de desinfecção extraordinariamente elevado com design compacto e baixo consumo de energia. É concebido de acordo com as leis, normas e directrizes aplicáveis.

imagem: PURION weld in UV-Set 106 W & opcionalmente com protecção contra estilhaços

Este conjunto UV consiste num tubo de protecção de quartzo selado numa extremidade e montado na outra extremidade numa cabeça de tubo de imersão em aço inoxidável, uma lâmpada UV, a caixa de controlo com balastro electrónico e os cabos de ligação.

A cabeça do tubo de imersão está selada na peça de ligação roscada DN 40 fornecida. A peça de ligação roscada pode ser soldada sobre uma superfície de tanque curva sem qualquer problema. A porca de ranhura DN 40, que também é fornecida, fixa e fixa o sistema. A função da lâmpada UV, que é montada no tubo de protecção de quartzo, pode ser verificada através da tampa transparente na cabeça do tubo de imersão. Uma lâmpada de controlo sinaliza, por exemplo, falha da lâmpada ou ruptura do cabo. Um contacto sem potencial ligado à mesma pode ser utilizado para sinalização externa, ou para operações de comutação.

Como opção, a soldadura PURION weld in UV-Set pode ser equipada com protecção contra estilhaços.

As lâmpadas UV utilizadas caracterizam-se por uma longa vida útil, alto desempenho de desinfecção e baixo consumo de energia. O design compacto permite uma fácil remoção da lâmpada sem ferramentas e substituição da lâmpada, por exemplo, no final da sua vida útil. Para efeitos de limpeza, o tubo de imersão de quartzo pode ser facilmente desmontado ou montado.

fabricante	PURION® GmbH
tipo	PURION weld-in UV Set 106 W
rendimento e desempenho de desinfecção	em função do meio e da estrutura geométrica do recipiente
duração da irradiação	760 mm
dimensões bordo inferior da cabeça do tubo de imersão até à extremidade do tubo de quartzo tubo de quartzo de diâmetro	 920 mm Ø 23 mm
selo	VITON / FPM
peso	2,5 Kg
Vida útil das lâmpadas UV	8.000 h
monitorização (opcional)	Operating Time Counter (OTC)
número de radiadores	1
temperatura máxima.	90°C
pressão máx. de funcionamento	10 bar
protecção do recinto	IP 65
ligação eléctrica	110-240 V 50/60 Hz
poder	106 W
protecção dos fusíveis	10 A

Este conjunto de UV é utilizado para:

desinfecção de tanques	•
desinfecção de bandas transportadoras	•
desinfecção de superfícies	•

Vantagens

- Nenhuma entrada química no meio a ser desinfectado
- Sem odor e sabor prejudicados
- Pode ser utilizado com diferentes geometrias de contentores
- Lâmpadas e tubos de imersão podem ser trocados sem ferramentas
- Baixos custos operacionais

Atenção!

A radiação UV é perigosa para a pele e os olhos! Os olhos e a pele devem ser protegidos em conformidade. O utilizador é responsável pela sua própria segurança e pela segurança das pessoas nas proximidades onde estas lâmpadas são utilizadas. É de notar que os materiais que não são estáveis aos UVC podem ser danificados.

info@purion.eu · www.purion.eu

PURION®
the best solution

PURION weld-in UV Set 106 W
para instalação

Princípio de instalação

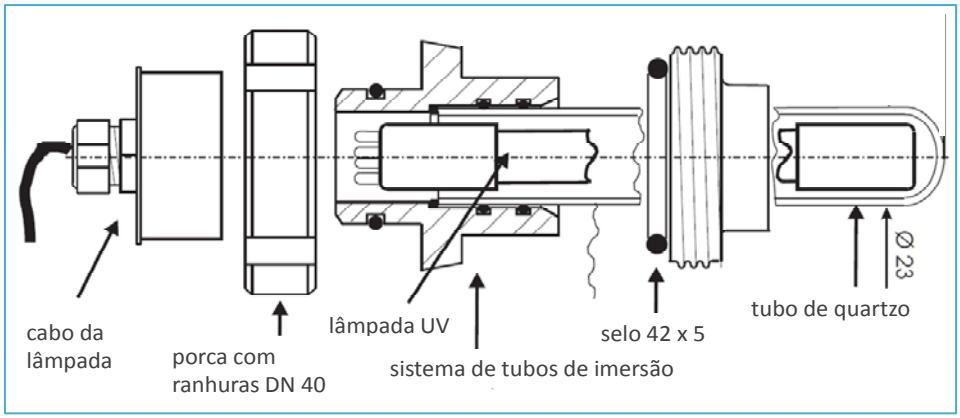

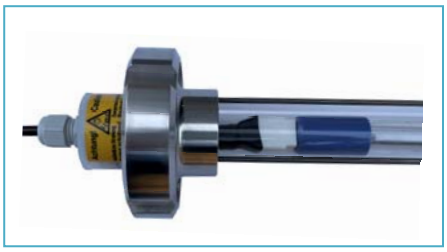

Detalhe Safety Basket

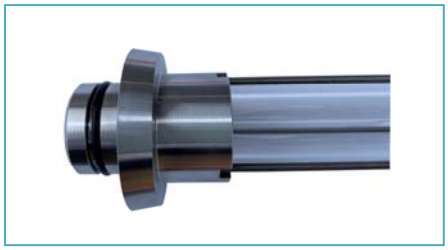
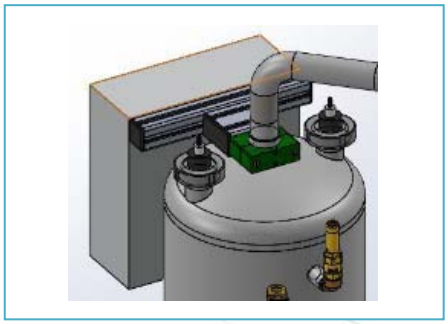
Exemplo de instalação